STALCO

NOWOŚĆ
W OFERCIE

KOTWA OGRODOWA PŁASKA KOP

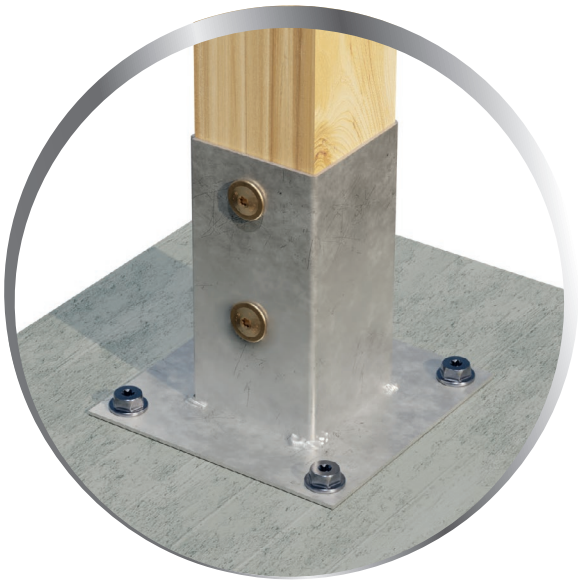

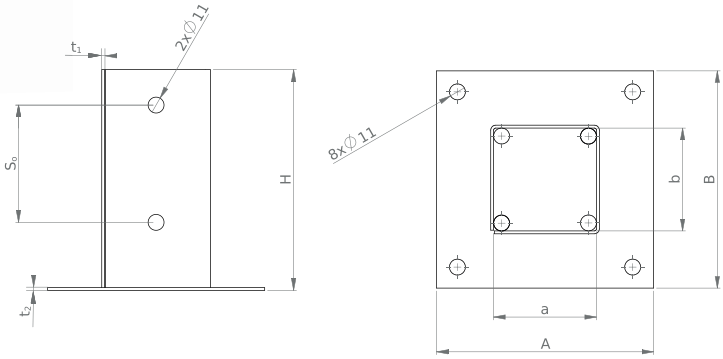

Kotwa ogrodowa płaska jest produktem zaprojektowanym z myślą o konstrukcjach drewnianych w małej architekturze ogrodowej. Kotwa jest wykonana z blachy stalowej i dodatkowo zabezpieczona ocynkiem ogniowym.

Kotwa służy do mocowania słupów i belek drewnianych kwadratowych, bezpośrednio do podłoża np do betonu. Jest stosowana głównie przy budowie altan, pergol tarasowych, zadaszeń, wiat i innych lekkich konstrukcji słupowych.

Kotwa ogrodowa KOP ma konstrukcję zapewniającą łatwe, szybkie i stabilne zamocowanie słupa drewnianego.

Cechy:
- kotwę wykonano z blachy stalowej grubości 1,8 mm
- zabezpieczenie ocynkiem ogniowym zapewnia odpornosć na czynniki korozyjne
- konstrukcja kotwy zapewnia stabilne mocowanie belek drewnianych do podłoża betonowego przy pomocy kotew, śrub, prętów itp.
- gwarantuje odpowiednią dylatację drewna od podłoża

Materiał produktu:
Blacha stalowa ocynkowana ogniowo.

Zastosowanie:
Do mocowania drewnianych belek i słupów do podłoży betonowych.

Przykład użycia:
Budowa altan, pergol tarasowych, zadaszeń, wiat i innych lekkich konstrukcji słupowych.

Symbol	Wymiary [mm]							
	H	A	B	a	b	S_0	t_1	t_2
KOP071150	150	150	150	71	71	87	1,8	1,8
KOP091150	150	150	150	91	91	87	1,8	1,8
KOP101150	150	150	150	101	101	87	1,8	1,8
KOP121180	150	180	180	121	121	87	1,8	1,8
KOP141220	150	200	200	141	141	87	1,8	1,8

KOP071150	71 x 150 x 150 mm	14,90 zł	18,33 zł
KOP091150	91 x 150 x 150 mm	18,70 zł	23,00 zł
KOP101150	101 x 150 x 150 mm	22,15 zł	27,24 zł
KOP121180	121 x 180 x 180 mm	28,15 zł	34,62 zł
KOP141220	141 x 200 x 200 mm	37,76 zł	46,44 zł
		cena netto	cena brutto

SYSTEMY ZAMOCOWAŃ

Szczegółowe informacje znajdują się w karcie technicznej produktu oraz na stronie www.stalco.pl

STALCO Spółka z ograniczoną odpowiedzialnością S.K.A. ul. Ofiar Katynia 1, 32-050 Skawina, Poland | tel: +48 12 350 04 10 | centrala@stalco.pl | STALCO.PL